MECÁNICA PRISMA, S.L.

Soportes y Conexiones / Brakets and Drive adaptors

Para acoplar actuadores neumáticos a válvulas de bola, mariposa y macho.

To adapt pneumatic actuators to ball, butterfly actuators and plug valves.

ISO-TS 29001 / API Q1

ACOPLAMIENTOS A VÁLVULA PARA ACTUADORES NEUMÁTICOS PRISMA -INDICE-
VALVE COUPLINGS FOR PRISMA PNEUMATIC ACTUATORS -INDEX-

GENERALIDADES
FEATURES ---------- A-G

SOPORTES
BRACKETS

SOPORTE TIPO A
A TYPE BRACKET ---------- A-SA

SOPORTE TIPO B
B TYPE BRACKET ---------- A-SB

SOPORTE TIPO C
C TYPE BRACKET ---------- A-SC

SOPORTE TIPO D
D TYPE BRACKET ---------- A-SD

SOPORTE TIPO J
J TYPE BRACKET ---------- A-SJ

SOPORTE TIPO M
M TYPE BRACKET ----------A-SM

SOPORTE TIPO N
N TYPE BRACKET ---------- A-SN

CONEXIONES
DRIVE ADAPTERS

CONEXIÓN ISO-5211
ISO-5211 DRIVE ADAPTER ---------- A-CDA

CONEXIONES DE ACERO ZINCADO
ZINC-COATED STELL DRIVE ADAPTERS ---------- A-CFE

CONEXIONES DE ACERO INOXIDABLE
STAINLESS STEEL DRIVE ADAPTERS ---------- A-CX

ACOPLAMIENTOS A VÁLVULA (SOPORTE Y CONEXIONES)
VALVE COUPLINGS (BRACKET AND DRIVE ADAPTERS)

Para acoplar actuadores neumáticos a válvulas de bola, mariposa o macho cónico.
To couple pneumatic actuators with ball, butterfly and plug valves.

- Amplia gama de acoplamientos para adaptar el actuador a la mayoría de válvulas.
- Broad range of couplings to adapt the actuator to the majority of valves.

- Soportes de acero rilsanizado, acero inoxidable y poliamida para fijar el actuador a válvulas con o sin base de fijación ISO-5211
- Brackets in risanized steel, stainless steel and polyamide to couple the actuator to valves with or without ISO-5211 mounting pad.

- Conexiones de acero inoxidable y acero zincado para unir el eje del actudor al eje de la válvula.
- Drivers in stainless and zinc coated steel to adapt the actuator shaft to the valve shaft.

MECÀNICA PRISMA, S.L.
C/ Telègraf 1-7
Polígon industrial Sota el Molí
08160 - Montmeló (Barcelona)
SPAIN

Tel: (+34) 93 462 11 54

prisma@prisma.es
www.prisma.es

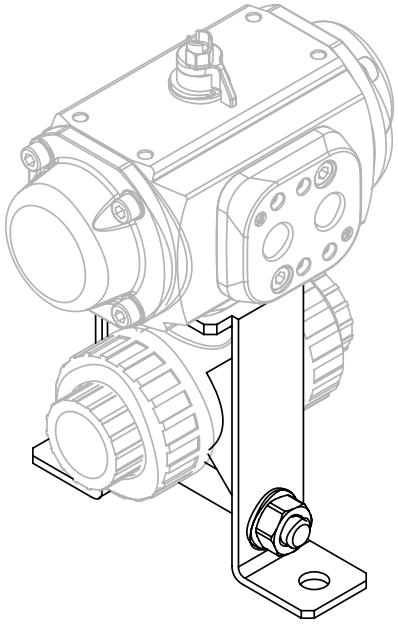

ACOPLAMIENTOS A VÁLVULA
VALVE COUPLINGS

Aplicación: Válvulas de bola con cuerpo cilíndrico y sin base de fijación.
Application: For ball valves with cylindrical body w/o mounting pad.

SOPORTE TIPO A
A TYPE BRACKET

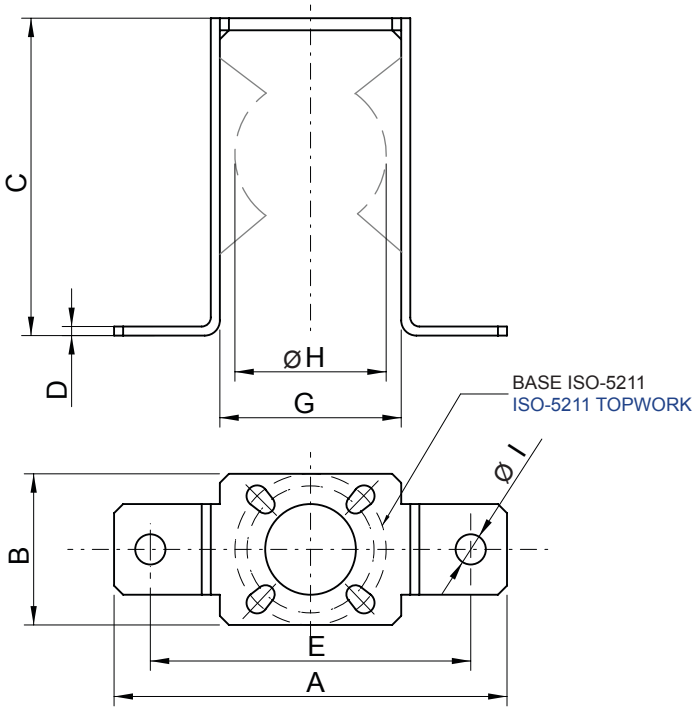

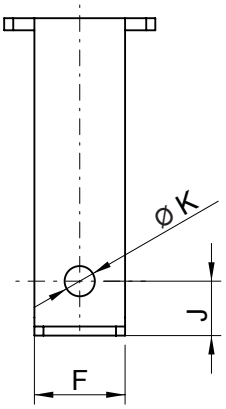

CÓDIGO CODE	BASE TOPWORK (ISO-5211)	DIMENSIONES (mm)											DIMENSIONS (mm)
		A	B	C	D	E	F	G	H MIN	H MAX	I	J	K
A01	F05-F07	160	70	140	4	136	30	80	50	70	11	20	12
A02		190	70	180	4	220	40	100	70	90	11	20	12
A03	F07	210	70	180	5	180	50	120	90	110	13	25	14
A04	F07	260	70	230	6	220	50	150	110	140	13	25	16
A06	F04-F05	130	50	105	3	106	30	60	30	50	9	18	10
A10	F07-F10	200	102	202	4	170	70	120	90	110	14	20	14

Material: Acero inoxidable AISI-304
Material: AISI-304 stainless steel

Dimensiones en mm
Dimensions in mm

ACOPLAMIENTOS A VÁLVULA
VALVE COUPLINGS

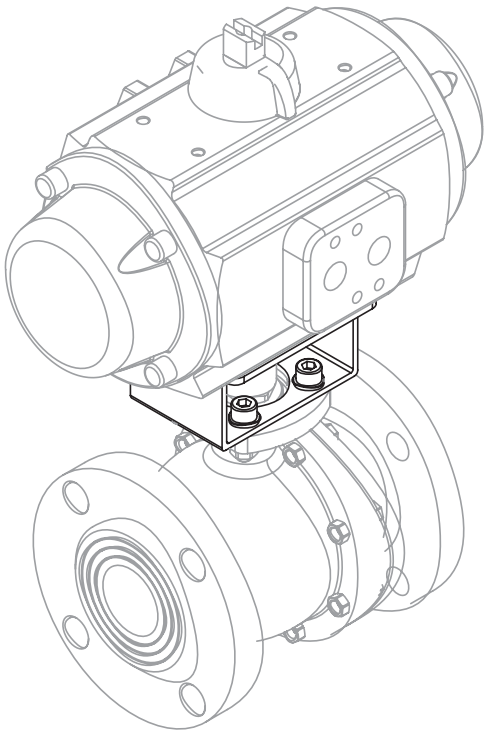

Aplicación: Válvulas de bola y mariposa sin base de fijación según ISO-5211.
Disponible también para válvulas sin base de fijación según ISO-5211.
Application: ISO-5211 ball and butterfly valves.
Also available for valves w/o ISO-5211 topwork.

SOPORTE TIPO B
B TYPE BRACKET

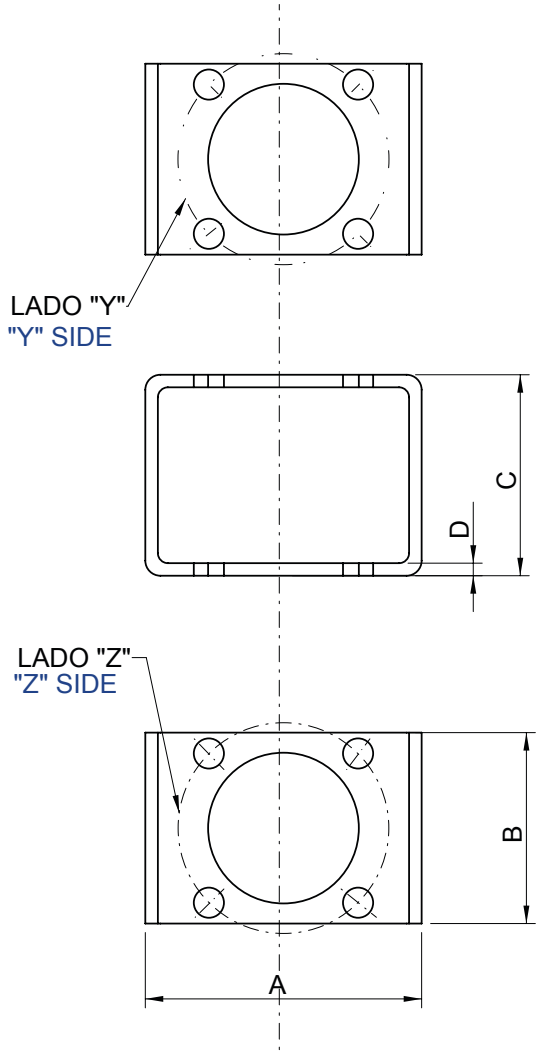

CÓDIGO CODE	LADO Z SIDE Z (ISO-5211)	LADO Y SIDE Y (ISO-5211)	DIMENSIONES (mm) DIMENSIONS (mm)			
			A	B	C	D
B205	F04	F04	55	38	40	2,5
B044	F05-F07	F04	80	70	40	3
B056	F05-F07	F05	80	70	40	3
B241	F07	F04	80	60	40	3
B145	F07	F07	110	70	52	3
B095	F07	F07	90	70	105	4
B008	F10	F07	110	100	60	3
B054	F10	F07	120	100	80	4
B169	F10-F07	F10	110	100	55	4

Material: Acero Inox. Aisi-304
Material: Aisi-304 Stainless Steel

Dimensiones en mm
Dimensions in mm

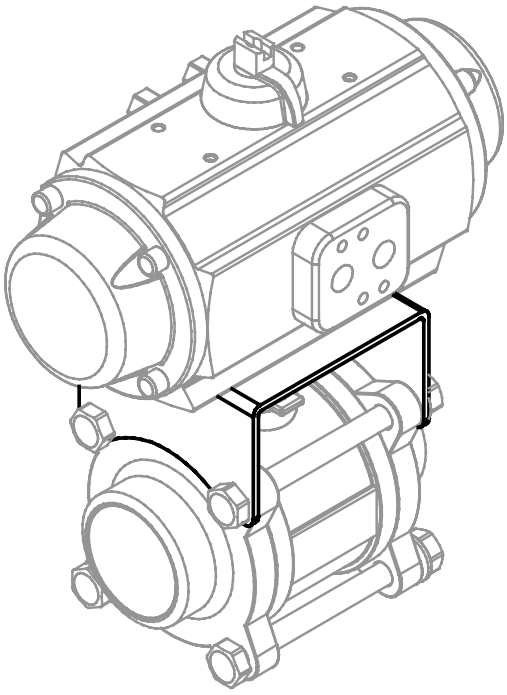

ACOPLAMIENTOS A VÁLVULA
VALVE COUPLINGS

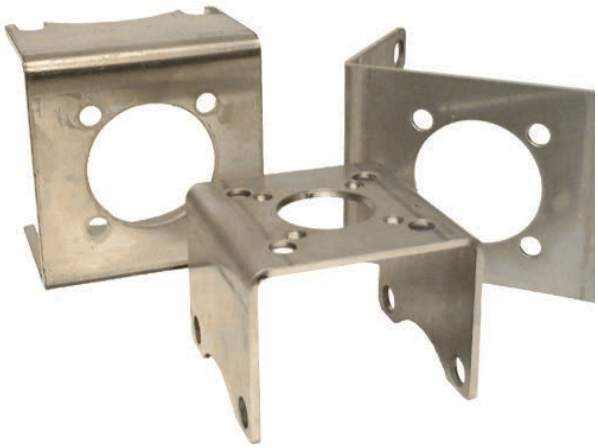

Aplicación: Válvulas de bola 3 piezas sin base de fijación según ISO-5211.
Application: 3 pieces ball valves w/o ISO-5211 topwork.

SOPORTE TIPO C
C TYPE BRACKET

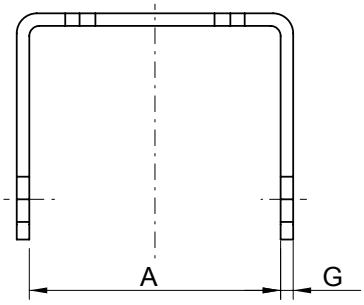

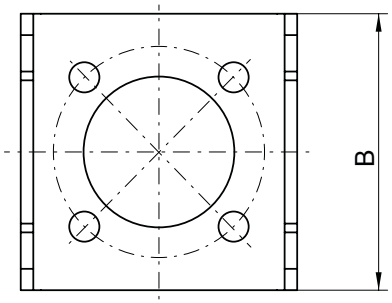

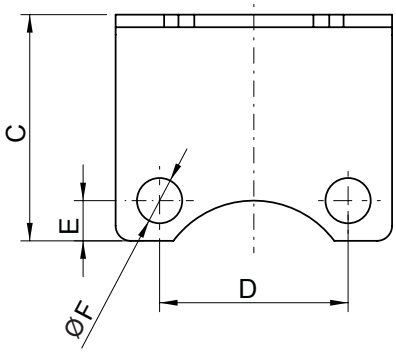

CÓDIGO CODE	BASE TOPWORK (ISO-5211)	DIMENSIONES (mm) DIMENSIONS (mm)						
		A	B	C	D	E	F	G
C175	F04	100	85	61	61,5	10	10	2,5
C174	F05	138	90-110	95	82	12	9	3
C176	F05-F07	150	90-110	98	88	10	9	
C067	F07	76,5	80	62	61	10	11	
C002		80	100	58	70	12	12	
C140		107,5	100	106	68,5	11	18	
C152		189,5	120	110	80	12	18	4
C096	F07-F10	92	100	68	73	11	11	3
C006		126	100	70	74	12	14	

Material: Acero Inox. Aisi-304
Material: Aisi-304 Stainless Steel

Dimensiones en mm
Dimensions in mm

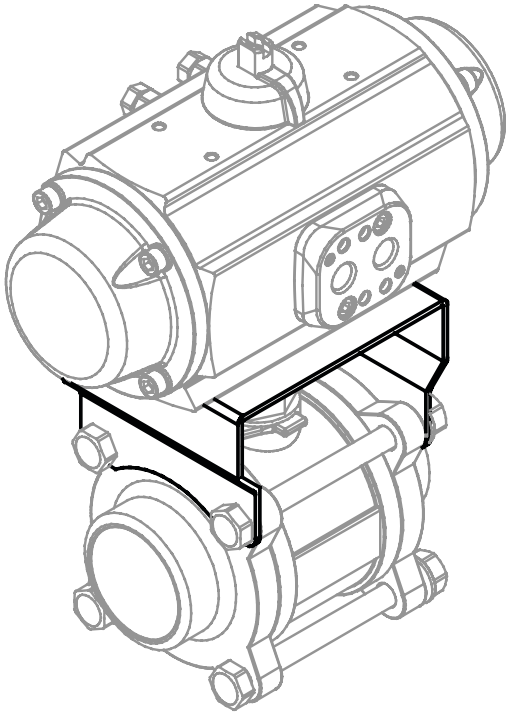

ACOPLAMIENTOS A VÁLVULA
VALVE COUPLINGS

Aplicación: Válvulas de bola 3 piezas sin base de fijación según ISO-5211.
Application: 3 pieces ball valves w/o ISO-5211 topwork.

SOPORTE TIPO D
D TYPE BRACKET

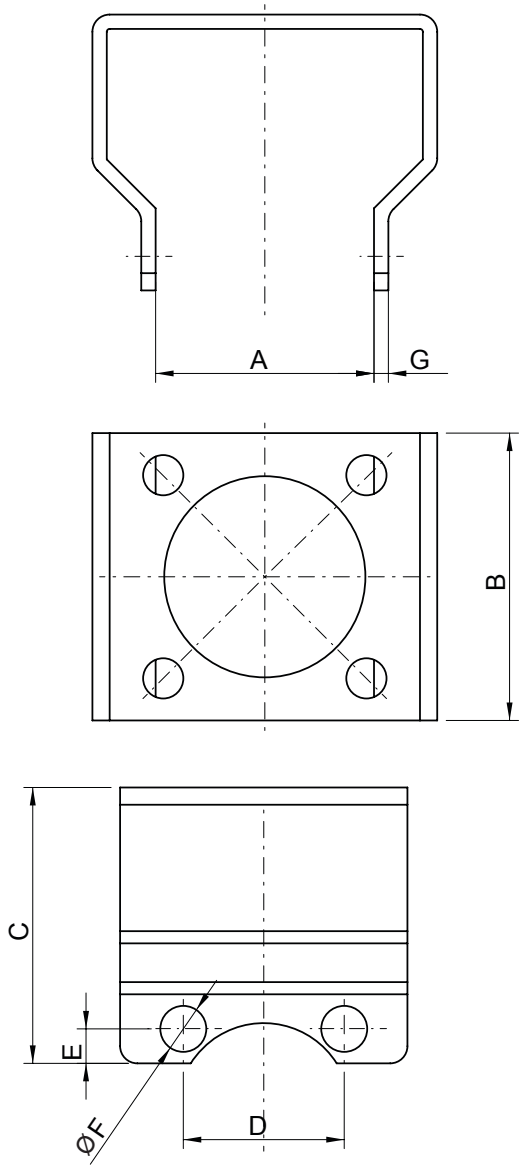

CÓDIGO CODE	BASE TOPWORK (ISO-5211)	DIMENSIONES (mm) DIMENSIONS (mm)						
		A	B	C	D	E	F	G
D097	F04	36	60	54	34	7	7	2,5
D053		42	58	44	32	8	10	
D098	F04-F05	40	60	52	37,5	7	7	
D109		38	60	47	32	7	7	
D128	F05	37	60	46	36	7	6	
D010		38	50	48	28	6	8	
D120		55	70	54	45	8	9	
D021	F05-F07	48	70	55	39	8	9	
D066		58	70	60	43	9	9	3
D064	F07	67	90	60	56	10	11	3
D067		60	80	75	58	5	7	4

Material: Acero Inox. Aisi-304
Material: Aisi-304 Stainless Steel

Dimensiones en mm
Dimensions in mm

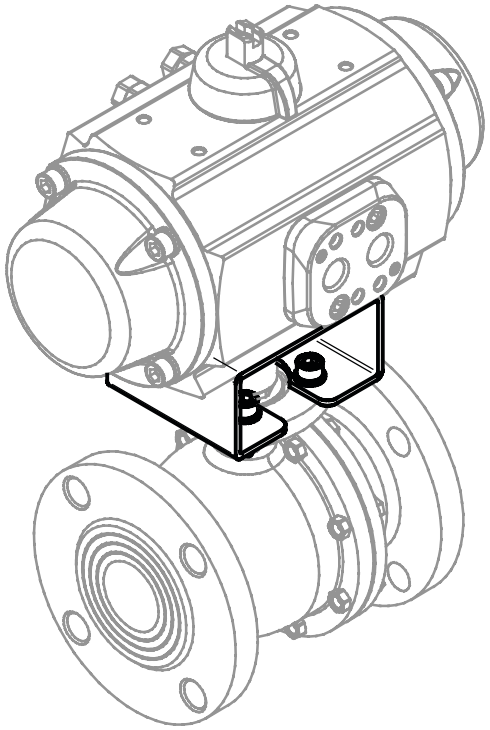

ACOPLAMIENTOS A VÁLVULA
VALVE COUPLINGS

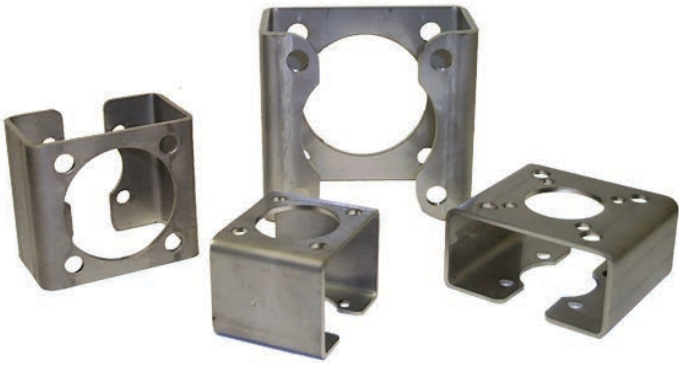

SOPORTE TIPO J
J TYPE BRACKET

Aplicación: Válvulas de bola y mariposa con base de fijación según ISO-5211.
Disponible también para válvulas sin base de fijación según ISO-5211.
Application: ISO-5211 ball and butterfly valves. Also available for NON ISO-5211 top flange valves.

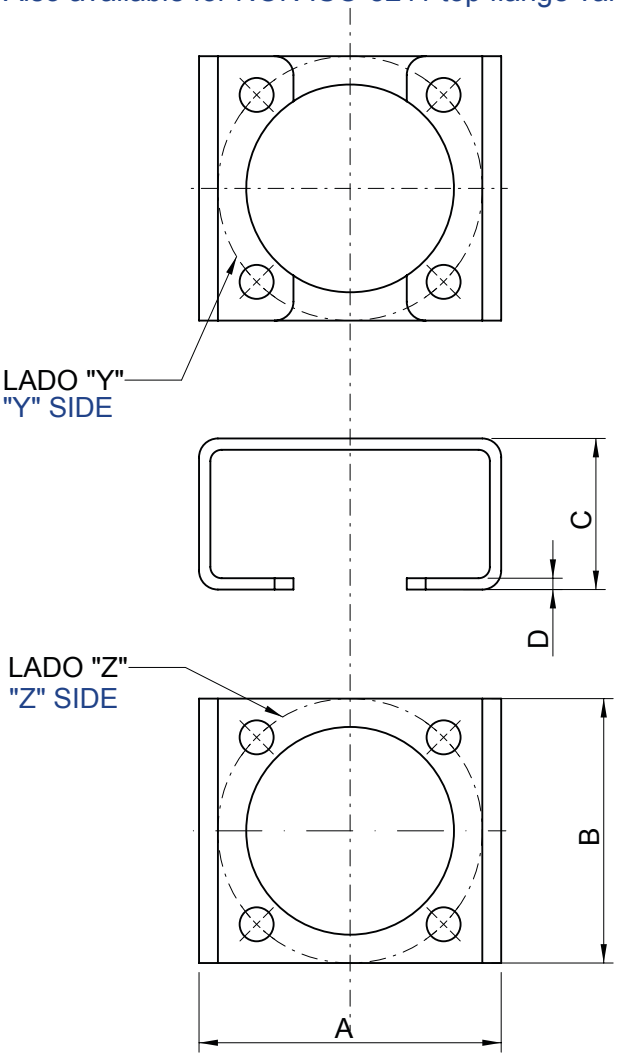

CÓDIGO CODE	LADO Z SIDE Z (ISO-5211)	LADO Y SIDE Y (ISO-5211)	DIMENSIONES (mm) DIMENSIONS (mm)			
			A	B	C	D
J145	F05	F04	60	50	45	2,5
J300		F07	90	70	55	
J021	F05-F07	F05	80		40	
J130	F07	F05			40	
J035					50	3
J010		F07			40	
J018					50	2,5
J189			110		55	3
J004			80		60	4
J024		F10	110	100	40	3
J011					50	
J066	F07-F10				65	
J039		F07			80	4
J009	F10				70	
J012	F07-F10	F10			60	
J025	F10				50	
J007					70	
J013					80	
J091		F12			60	
J015			130	120	70	
J037	F12	F07			60	
J124		F10			50	
J196					60	
J046					80	
J022		F12			70	
J524	F14	F10	150	140	60	5
J016					70	
J038					80	6
J026		F12			70	5
J033					90	6
J027		F14			70	5
J032					90	6
J126		F16	180	160	90	
J365			190	150	95	
J499	F16	F14	220	180	90	8

Material: Acero Inox. Aisi-304 Material: Aisi-304 Stainless Steel

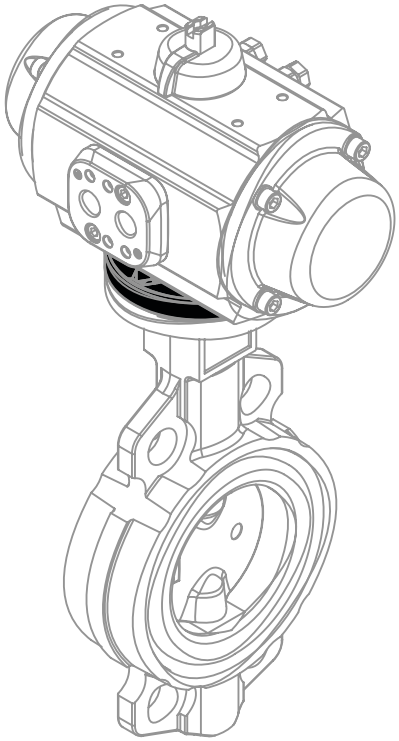

ACOPLAMIENTOS A VÁLVULA
VALVE COUPLINGS

SOPORTE TIPO M
M TYPE BRACKET

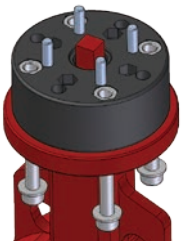

TIPO DE TALADROS DRILL TYPE	
R	ROSCADO THREATED
P	PASANTE UNTHREATED

Aplicación: Válvulas de bola o mariposa con base de fijación según ISO-5211 F05-F07-F10.
Application: F05-F07-F10 ISO-5211 topwork ball and butterfly valves.

Soporte / Support ISO-5211 F05-F07 o F07-F10

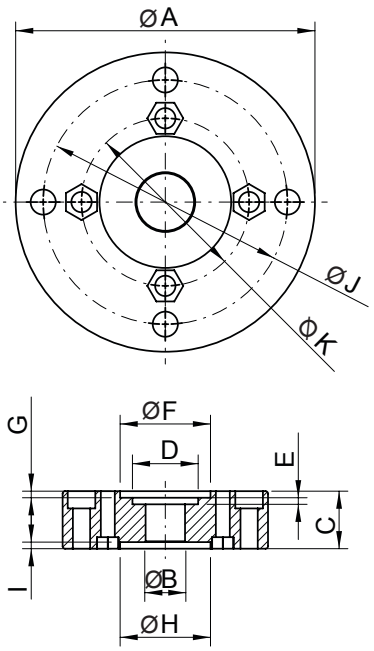

Soporte / Support ISO-5211 F07

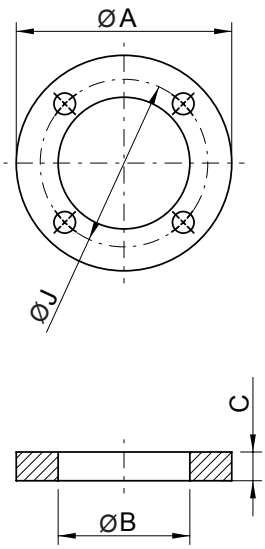

CÓDIGO CODE	TIPO TYPE	BASE TOPWORK ISO-5211	TABLA DE DIMENSIONES (mm) DIMENSIONS TABLE (mm)									Taladros Drill Type	
			A	B	C	D	E	F	G	H	I	ØJ	ØK
M050735	1	F05-F07	90	18	35	20	1	24	1,5	-	-	P o R	P o R
M05070601				18	6	20	1	24	1,5				
M05070602				27	6	-	-	-	-				
M05070801				18	8	20	1	24	1,5				
M05071201				18	12	20	1	24	1,5				
M05071202				24	12	-	-	-	-				
M05071301				18	13	20	1	24	1,5				
M05071302				35	13	-	-	-	-				
M05071501				18	15	20	1	24	1,5				
M05071502				35	15	-	-	-	-				
M05071503				24	15	-	-	-	-				
M05071802				20	18	-	-	-	-				
M05072001				18	20	20	1	24	1,5				
M05072002				35	20	-	-	-	-				
M05072501				18	25	20	1	24	1,5				
M05072502				35	25	-	-	-	-				
M05072702				24	27	-	-	-	-				
M05072802				35	28	-	-	-	-				
M05073002				35	30	-	-	-	-				
M05073003				25	30	-	-	-	-				
M05073202				35	32	-	-	-	-				
M05073502				35	35	-	-	-	-				
M070012	2	F07	90	55	12	-	-	-	-	-	-	P	P
M07000601					6								
M071016	3	F07-F10	125	24	16	55	4	-	-	55	4	P o R	P o R
M07100502				55	5	-	-			-	-		
M07100702				55	7	-	-			-	-		
M07101001				24	10	55	4			-	-		
M07101002				29	10	55	4			55	4		
M07101602				55	16	-	-			-	-		
M07101603				30	16	55	4			55	4		

Material: Poliamida — Material: Polyamide

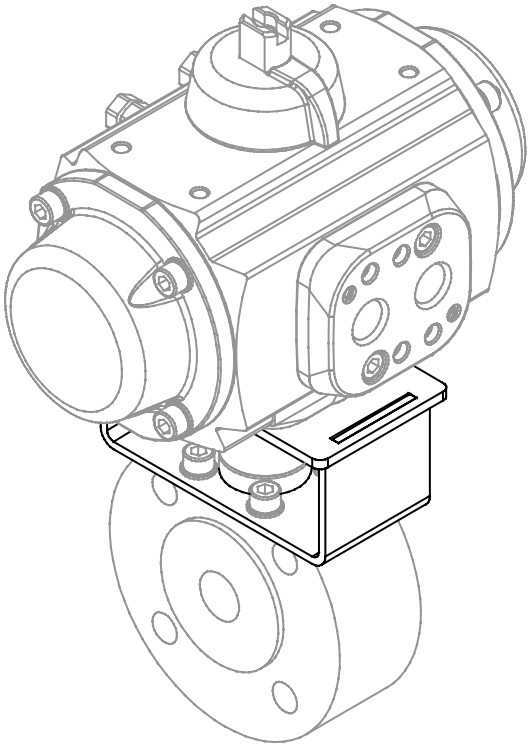

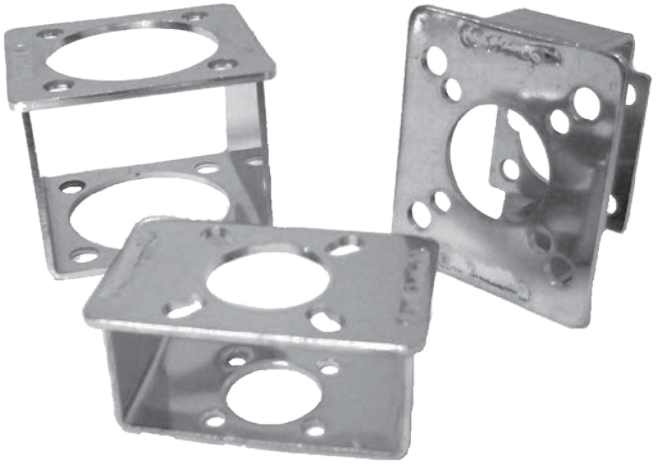

Aplicación: Válvulas de bola y mariposa con base de fijación según ISO-5211.
Application: ISO-5211 ball and butterfly valves.

SOPORTE TIPO N
N TYPE BRACKET

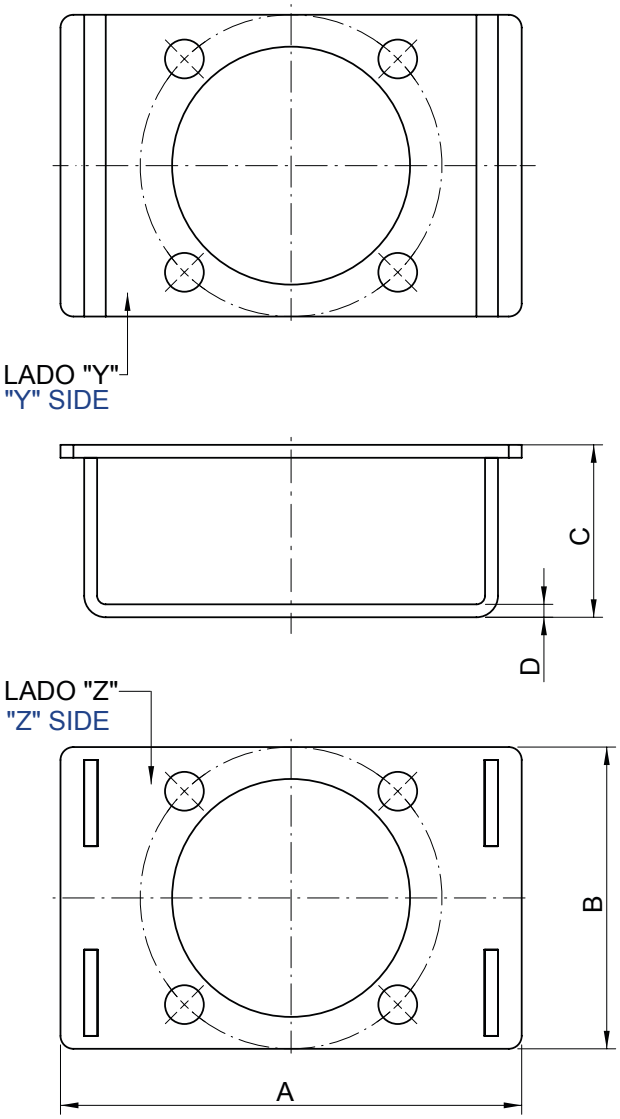

CÓDIGO CODE	LADO Z SIDE Z (ISO-5211)	LADO Y SIDE Y (ISO-5211)	DIMENSIONES (mm) DIMENSIONS (mm)			
			A	B	C	D
N05001	F04-F05	F03	92	50	40	2,5
N0504040		F04			40	
N05002		F05			40	
N0703040	F07	F03	107	70	40	2,5
N0704040		F04			40	
N0705040		F05			40	3
N0705050					50	
N0705060					60	
N0707040		F07			40	
N0707050					50	
N0707060					60	

Material: Acero Inox. Aisi-304 Material: Aisi-304 Stainless Steel

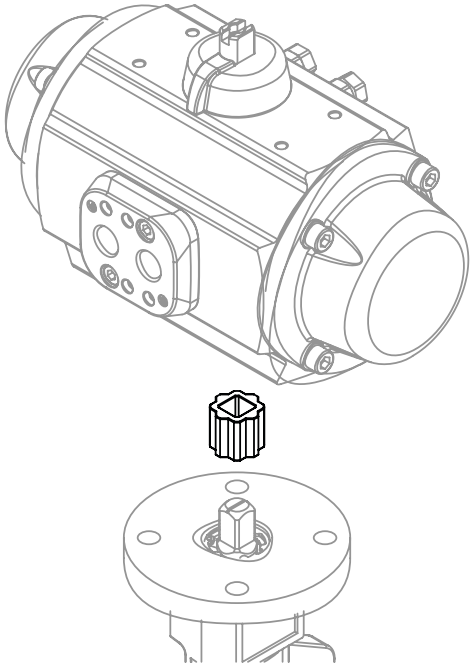

ACOPLAMIENTOS A VÁLVULA
VALVE COUPLINGS

Aplicación: Válvulas de bola y mariposa con base de fijación según ISO-5211.
Application: ISO-5211 ball and butterfly valves.

CONEXIÓN ISO-5211
ISO-5211 DRIVE ADAPTER

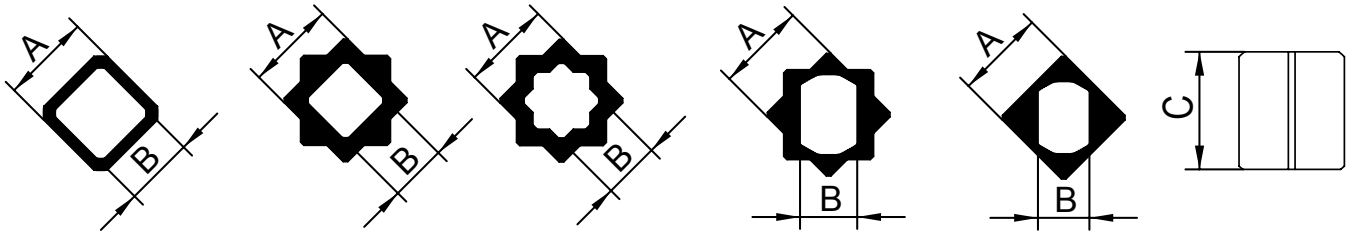

C-C / M-C **E-C** **E-E** **E-D** **M-D**

CODIGO CODE	A	B	C	Forma Shape	Material*
DA-110910CC304	11	9	10	C-C	304
DA-140816EC316	14	8	16	E-C	316
DA-140916EC316	14	9	16	E-C	316
DA-141116EC316	14	11	16	E-C	316
DA-170917EC316	17	9	17	E-C	316
DA-171119EC316	17	11	19	E-C	316
DA-171419EC316	17	14	19	E-C	316
DA-221119MC303	22	11	19	M-C	303
DA-221419EC316	22	14	19	E-C	316
DA-221719EC316	22	17	19	E-C	316
DA-271129MC212Z	27	11	29	M-C	212Z
DA-271427CC316	27	24	27	C-C	316
DA-271727CC316	27	17	27	C-C	316
DA-271927CC316	27	19	27	C-C	316
DA-272227EC316	27	22	27	E-C	316
DA-361738MC212Z	36	17	38	M-C	212Z
DA-361938MC212Z	36	19	38	M-C	212Z
DA-362236CC316	36	22	36	C-C	316
DA-362736EC316	36	27	36	E-C	316
DA-462748MC127Z	46	27	48	M-C	127Z
DA-463648MC127Z	46	36	48	M-C	127Z

CODIGO CODE	A	B	C	Forma Shape	Material*
DA-140816ED304	14	8	16	E-D	304
DA-170919MD303	17	9	19	M-D	303
DA-171119MD303	17	11	19	M-D	303
DA-220919MD303	22	9	19	M-D	303
DA-221119MD303	22	11	19	M-D	303
DA-221419MD303	22	14	19	M-D	303
DA-271429MD212Z	27	14	29	M-D	212Z
DA-271729MD212Z	27	17	29	M-D	212Z
DA-271929MD212Z	27	19	29	M-D	212Z
DA-361938MD212Z	36	19	38	M-D	212Z
DA-362238MD212Z	36	22	38	M-D	212Z

(*) *Acero inoxidable / Stainless Steel: AISI-303 / AISI-304 / AISI-316*
(*) *Acero zincado / Zinc-coted Steel: 212Z / 127Z*

TIPO DE FORMA EXTERIOR
TYPE OF EXTERNAL SHAPE

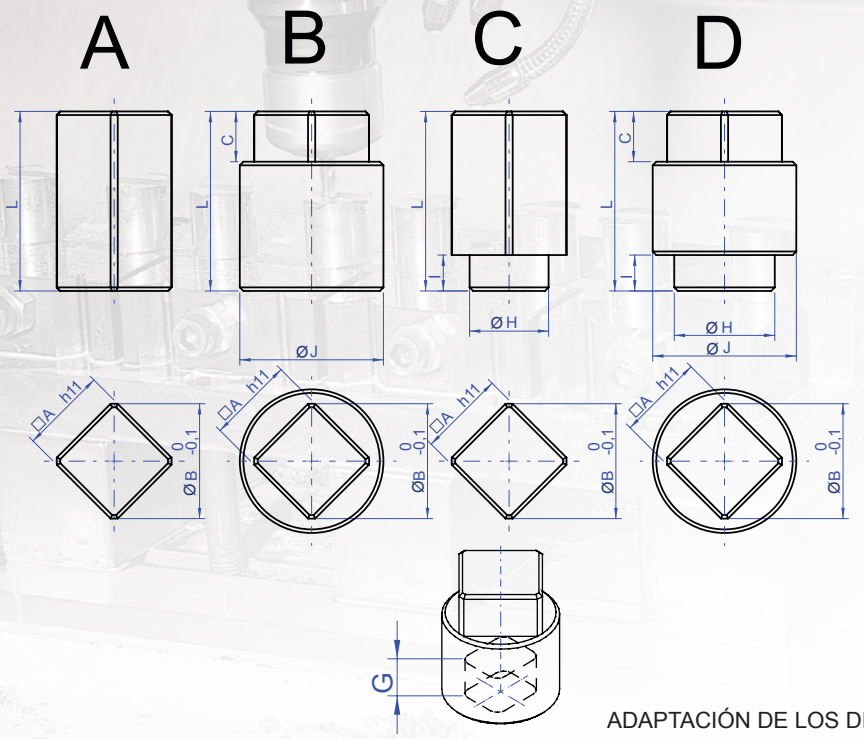

ACOPLAMIENTOS A VÁLVULA
VALVE COUPLINGS

CONEXIÓN DE ACERO ZINCADO
ZINC-COATED DRIVE ADAPTER

TIPO DE FORMA INTERIOR
TYPE OF INTERNAL SHAPE

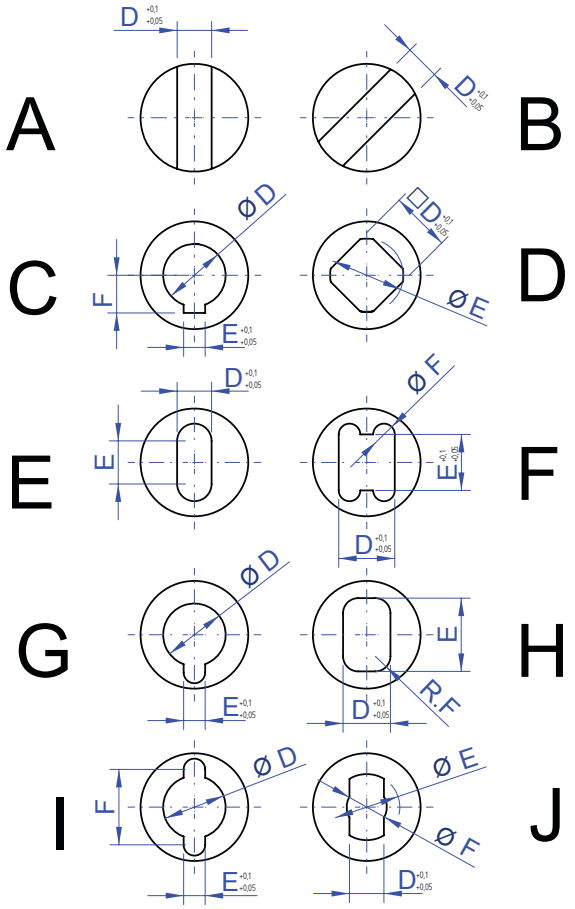

ADAPTACIÓN DE LOS DIVERSOS TIPOS DE FORMAS A EJES DE VÁLVULA
FITTING TO VALVE SHAFTS OF DIFFERENT INTERNAL SHAPES

ACT. ACT.	CÓDIGO CODE	TIPO TYPE		DIMENSIONES (mm) DIMENSIONS (mm)											VÁLVULA VALVE
		EXT	INT	A	B	C	D	E	F	G	H	I	J	L	⌀ MAX
PA25 PA30	FE27-025	B	H	27	36	29	17	37	7	26	-	-	50	65	28,1
	FE27-032	B	E				20	22	-	30	-	-	50	69	29,2
	FE27-039	B	H				22	45	8	32	-	-	50	71	36,4
	FE27-040	B	H				19	32	8	32	-	-	50	77	24,8
	FE27-041	B	H				22	45	8	32	-	-	60	73	36,4
	FE27-045	B	E				14	16	-	25	-	-	40	71	20,8
	FE27-062	D	H				13	22	4	20	32	5	40	78	18,6
	FE27-067	B	H				12	26	5	25	-	-	40	63	19,5
	FE27-070	B	H				17	24,4	6	25	-	-	40	74	20,5
	FE27-071	B	H				19	25	5	25	-	-	40	74	23,7
	FE27-072	A	H				14	24,9	5	22	-	-	-	63	19,9
	FE27-076	B	H				22	46	10	38	-	-	60	78	33,6
P40 P50	FE45-015	B	H	36	48,8	38	24	36,5	10	35	-	-	65	90	35,5
	FE45-022	B	A				36,6	-	-	33	-	-	70	75	-
	FE45-046	B	C				35,1	10	38,4	65	-	-	60	126	35,1
	FE45-092	A	F				22	22	8	25	-	-	-	87	30,6
	FE45-112	B	H				32	43,5	8	20	-	-	60	98	41,7
	FE45-139	D	H				22	45	8	35	48	10	60	81	36,4
	FE45-171	B	H				30	62	10	37	-	-	70	99	51,1
	FE45-197	B	A				22	-	-	35	-	-	60	93	-
	FE45-200	A	A				12,8	-	-	32	-	-	-	92	-
	FE45-206	B	H				22	35	8	31,5	-	-	60	87	28,6
	FE45-234	B	H				24	34,5	10	37	-	-	50	96	28
	FE45-275	B	H				36	54	8	32	-	-	70	98	51,8
	FE45-279	A	A				18	-	-	28	-	-	-	94	-
	FE45-282	B	A				23	-	-	43	-	-	60	93	-
	FE45-337	A	D				22	28,2	23,1	44	-	-	-	44	-
PA60 PA70	FE46-006	B	C	46	60	48	60	18	64,3	73	-	-	100	140	60
	FE46-010	B	H				36	49	8	39	-	-	80	136	48,3
	FE46-017	B	C				48	14	51,5	64	-	-	90	135	48
	FE46-020	B	C				42	12	45,2	50	-	-	80	121	42
	FE46-022	B	E				22	23	-	38	-	-	60	134	31,3
	FE46-026	B	H				30	50	10	38	-	-	80	118	41,9
	FE46-039	B	H				27	42	8	38	-	-	70	123	37

Materiales: Acero Zincado

Materials: Zinc-coated Steel

TIPO DE FORMA EXTERIOR
TYPE OF EXTERNAL SHAPE

B D G

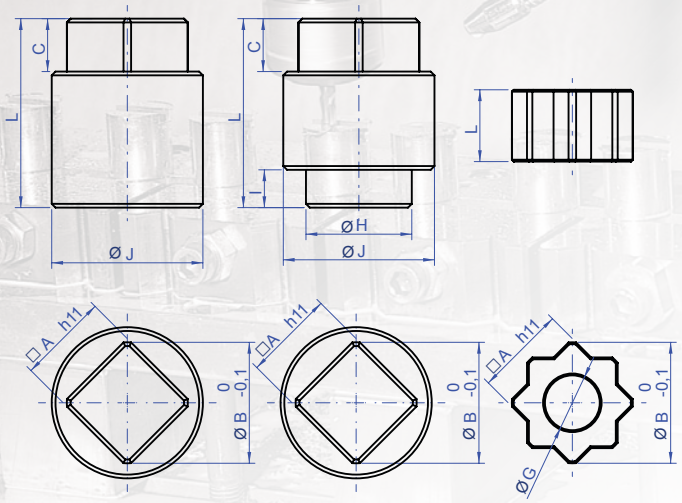

ACOPLAMIENTOS A VÁLVULA
VALVE COUPLINGS

CONEXIÓN DE ACERO INOXIDABLE
STAINLESS STEEL DRIVE ADAPTER

TIPO DE FORMA INTERIOR
TYPE OF INTERNAL SHAPE

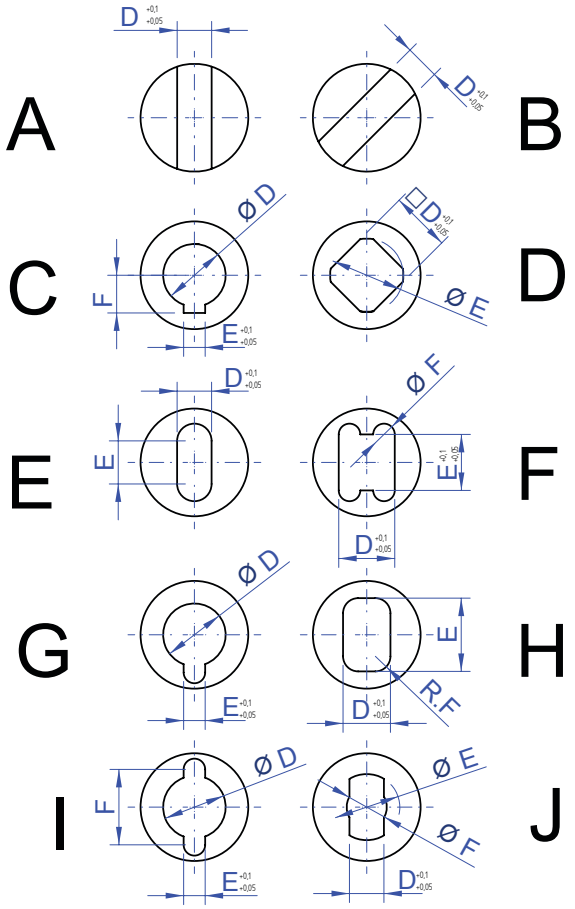

*fresado a 45º

ADAPTACIÓN DE LOS DIVERSOS TIPOS DE FORMAS A EJES DE VÁLVULA
FITTING TO VALVE SHAFTS OF DIFFERENT INTERNAL SHAPES

ACT. ACT.	CÓDIGO CODE	TIPO TYPE		DIMENSIONES (mm) DIMENSIONS (mm)											VÁLVULA VALVE
		EXT	INT	A	B	C	D	E	F	G	H	I	J	L	ØMAX
PAW PPW	XW-005	B	H	11	14	12	5	10,3	2	11	-	-	20	48	7,5
	XW-035	D	E				6	7	-	10	15	5	25	45	8,7
	XW-055	B	A				4,7	-	-	9,5	-	-	25	47	-
	XW-120	B	H				9	13	2	8	-	-	20	37	12,2
	XW-146	B	H				8	15,4	2,5	8,5	-	-	21	42	12,6
	XW-147	B	H				11	18,5	3	15	-	-	24	41	16,2
	XW-168	B	F				14	14	5	15	-	-	29	50	-
PA00 PP00 PI00	X14-030	B	E	14	18	16	8	10	-	12	-	-	25	46	12,7
	X14-043	B	F*				12	12	5	19	-	-	25	38	16,5
	X14-058	B	H				6,5	17	3	9	-	-	20	43	13
	X14-079	B	E				10	10	-	16	-	-	26	40	13,6
	X14-113	D	E				8	10	-	12	22	3	25	48	12,3
	X14-114	D	E				6	8,1	-	10	17	5	20	50	10
	X14-117	B	E				8	10,5	-	12	-	-	24	44	12,7
	X14-129	D	H				6	14	2,5	11	19	7	20	47	10,8
PA05 PA10 PA15 PP10 PI10	X17-055	B	H	17	22	19	9	18	2,5	14	-	-	25	43	15,3
	X17-061	B	E				10	10	-	21	-	-	32	47	13,6
	X17-070	B	E				12	17	4	19	-	-	30	41	14,5
	X17-081	B	E				10	12	-	16	-	-	30	48	15,1
	X17-107	B	E				16	16	-	25	-	-	40	57	22,1
	X17-119	B	H				9	20	4	19	-	-	28	57	15
	X17-120	B	H				19	29	6	31	-	-	40	63	24,9
	X17-123	D	H				8	13,6	3	12	20	3	25	51	11,3
	X17-124	B	H				19	32	8	27	-	-	40	57	24,8
	X17-125	B	E				8	10	-	13	-	-	25	48	12,3
	X17-183	B	H				10	18	4	10	-	-	26	52	14
	X17-184	B	H				10	18	4	18	-	-	26	45	14
	X17-225	B	H				20	36	8	28	-	-	45	54	27,8
PA20 PP20 PI20	X22-014	B	H	22	28	19	15	24,5	4	20	-	-	32	47	21,8
	X22-017	B	H				19	29	6	31	-	-	40	63	24,9
	X22-019	B	H				19	32	8	27	-	-	40	57	24,8
	X22-025	B	H				20	36	8	28	-	-	45	54	27,8
	X22-034	B	H				18	28	5	18	-	-	40	52	24,9

Materiales: Acero Inox. AISI-303 Materials: Shape AISI-303 Stainless Steel